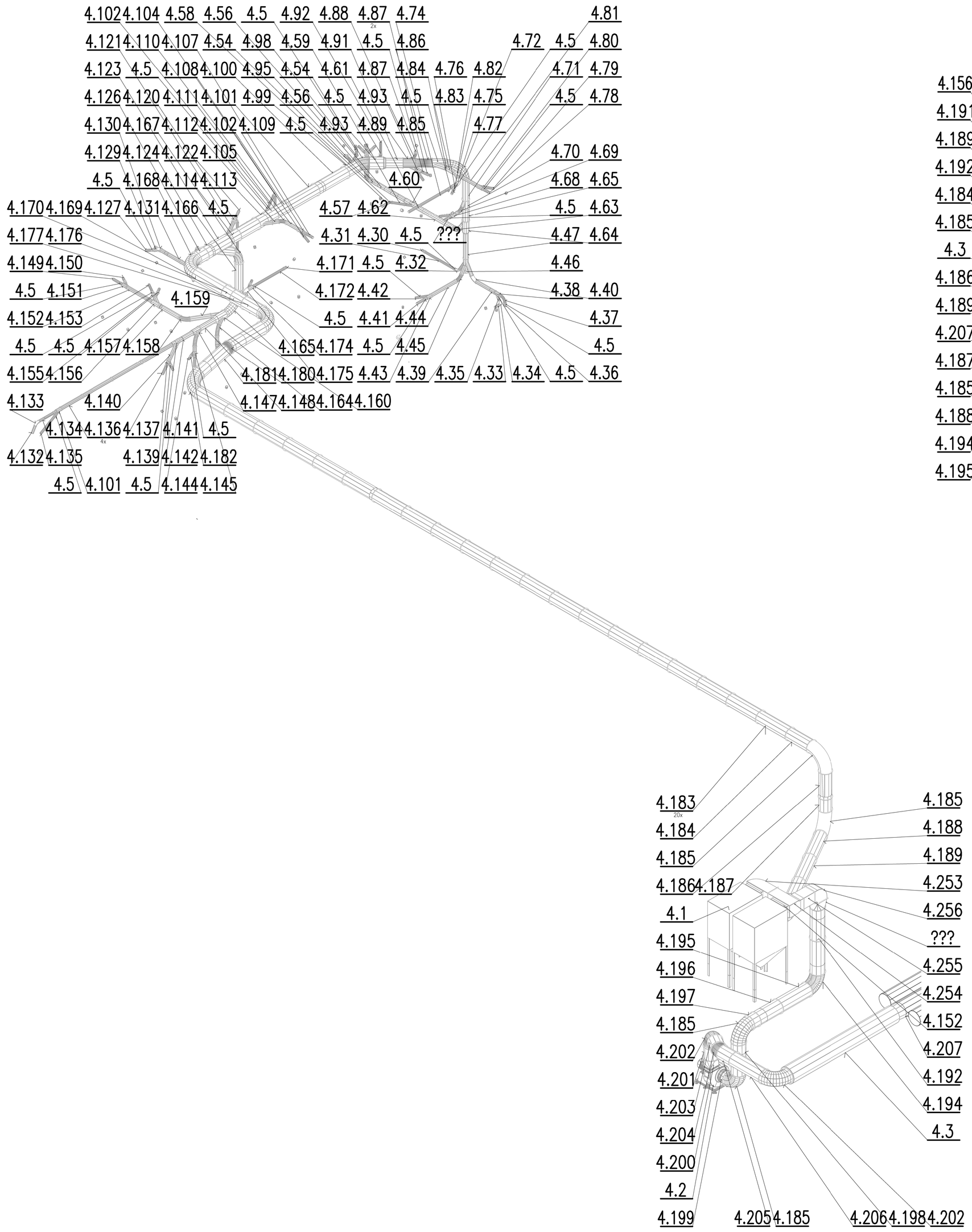

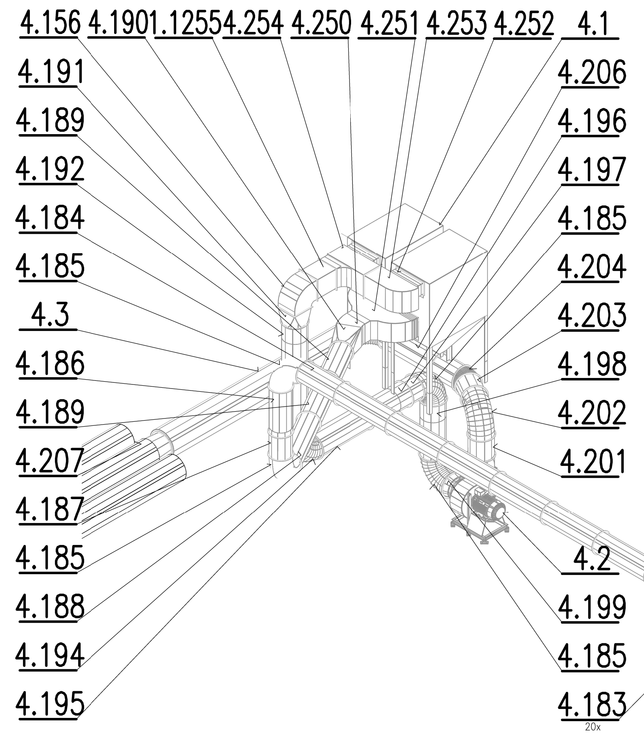

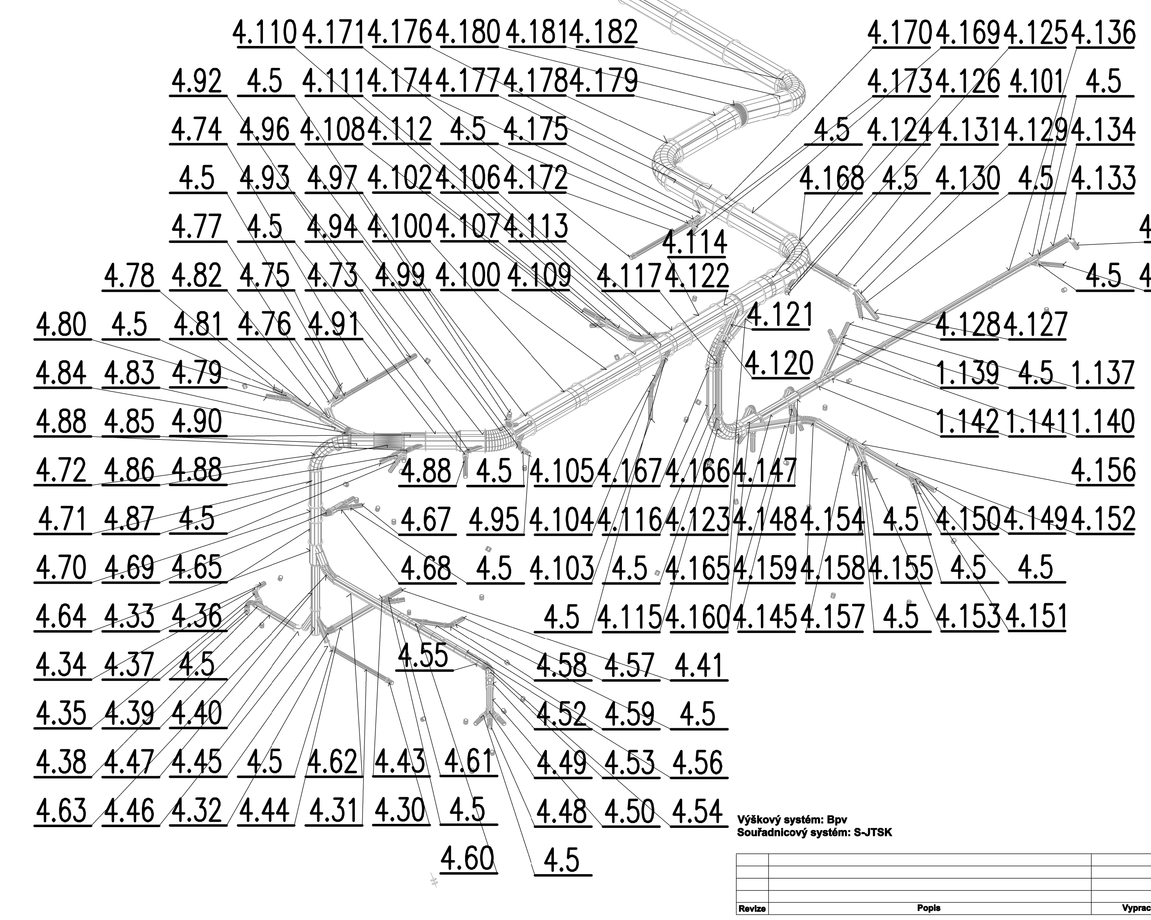

Výškový systém: Bpv
Souřadnicový systém: S-JTSK

Revize	Popis	Vypracoval	Datum

PS 240 - Technologické odsávání
DPS 240.2b - Odsávaní lisů a suchého barvení (VZT potrubí)

Investor:
LASSELSBERGER, s.r.o.
Adelova 2549/1
320 00 Plzeň - Jižní Předměstí

Generální projektant: Valbek
Valbek, spol. s r.o., středisko Plzeň
Parková 1205/11
326 00 Plzeň

HIP:
Ing. Zdeněk Zrno

Vypracoval	Miroslav Hybeš	Zak. číslo	22PL81001
Zodp. projektant	Miroslav Hybeš	Datum	06/2023
Tech. kontrola	Ing. Jiří Kovařík	Stupeň	DPS
Akce	Linka B2 - LB Borovany Dokumentace pro provádění stavby (DPS)	Počet formátů	A0 x A4
		Měřítko	1:50
		Č. přílohy	DPS240.2b-DPS-09
Příloha	ODPRÁŠENÍ LISŮ A DOPRAVNÍCH CEST POTRUBÍ ZAŘ.4	Revize 00	Paré

Zhotovitel:
Valbek, spol. s r.o.
Vařunova 500/17
460 02 Liberec 3

B_50x800-VZTmodel_21.dwg